E-FILED
Wednesday, 21 December, 2005 12:23:59 PM
Clerk, U.S. District Court, ILCD

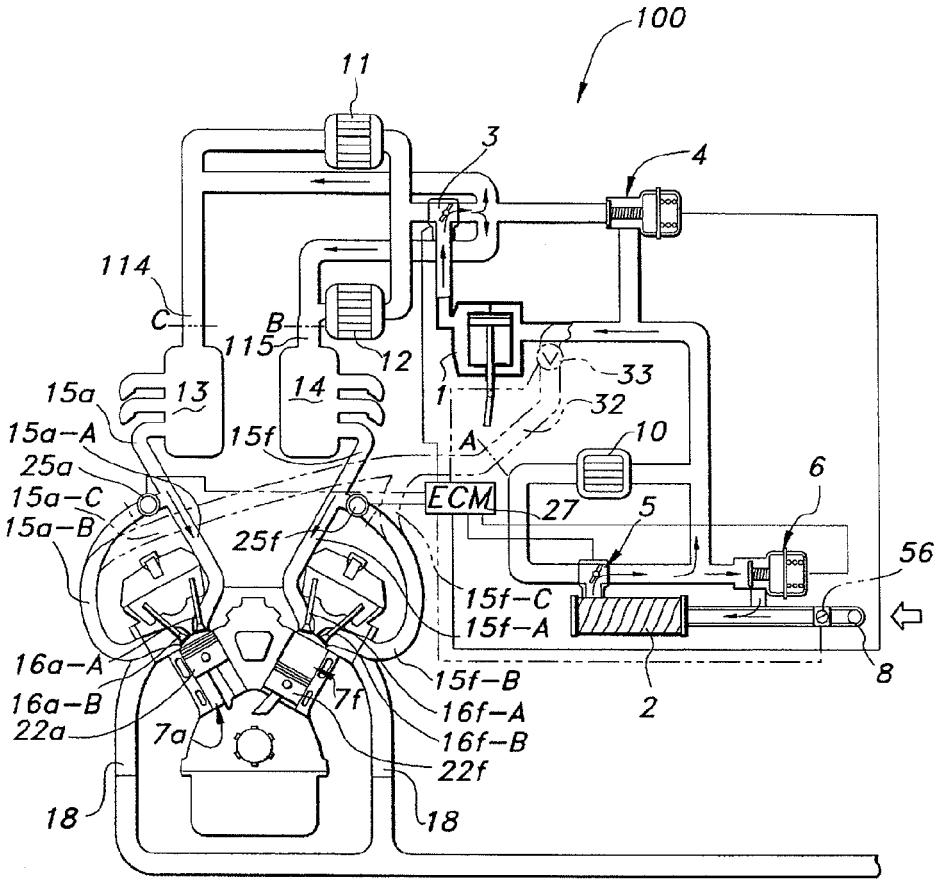

FIG 16

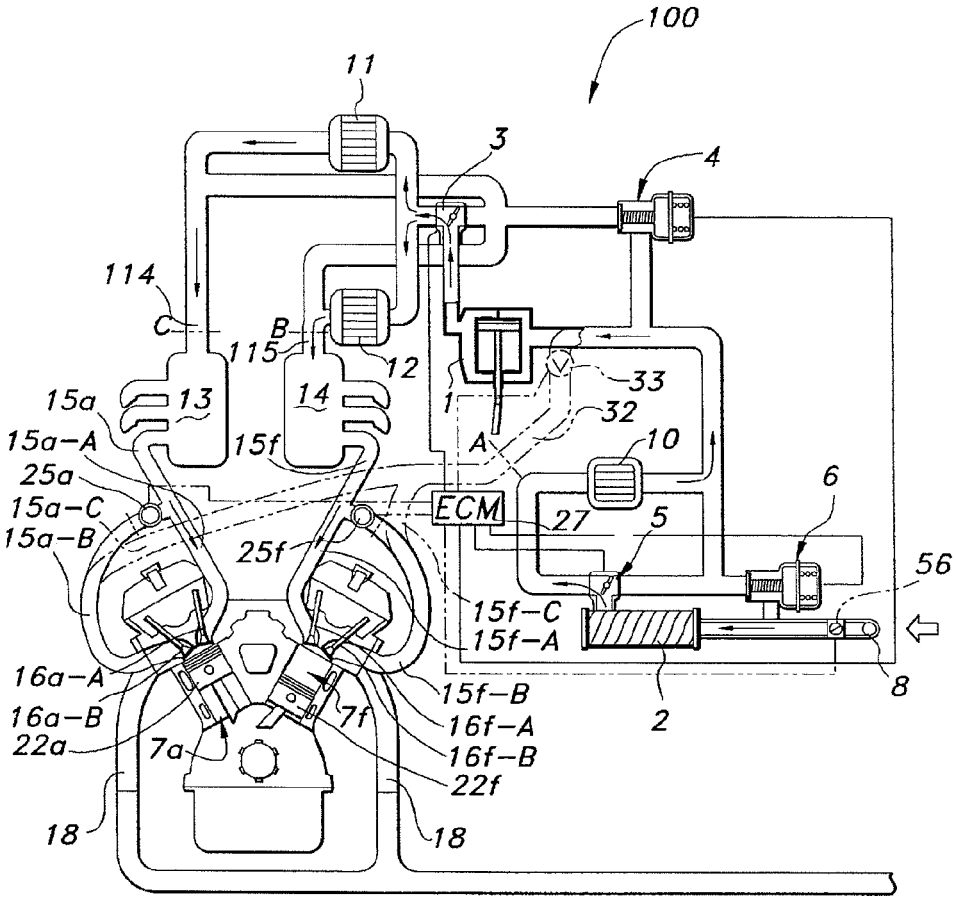
100
11
3
4
114
C
B
115
12
33
32
1
A
10
15a
13
14
15a-A
15f
25a
15a-C
15a-B
ECM
27
5
6
56
25f
15f-C
15f-A
16a-A
16a-B
22a
7a
7f
15f-B
16f-A
16f-B
22f
2
8
18
18

FIG 17

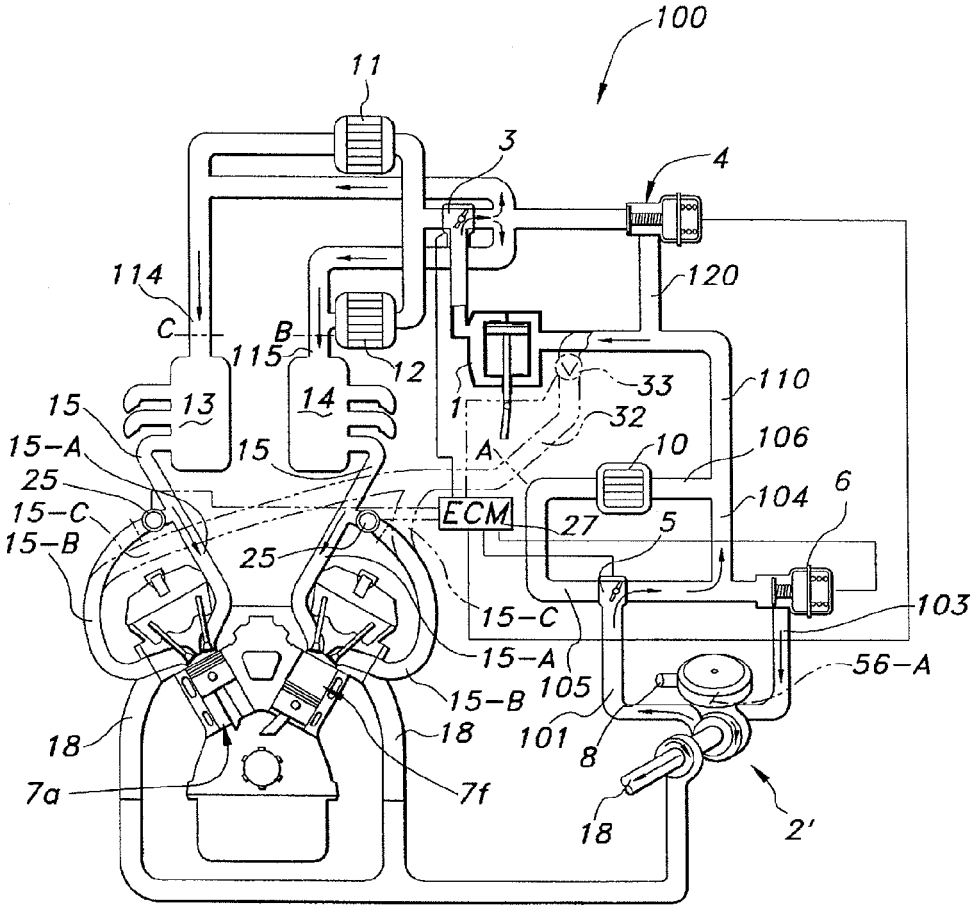
100
11
3
4
114
C
B
115
12
120
33
110
15
13
14
1
32
15-A
15
A
10
106
25
15-C
ECM
27
5
104
6
15-B
25
15-C
103
15-A
105
56-A
15-B
18
18
101
8
18
7a
7f
18
2'

FIG 18

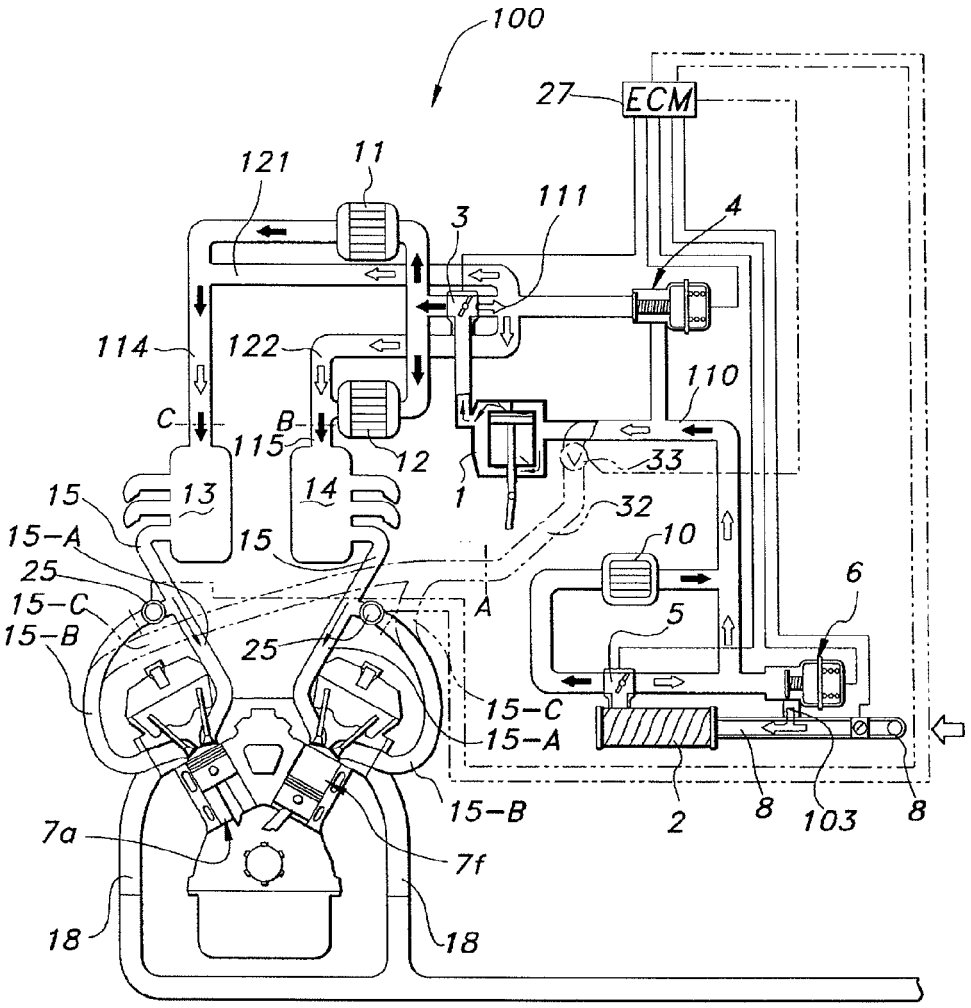
100
27
ECM
121
11
111
3
4
114
122
110
C
B
115
12
33
1
32
15
13
14
15
15-A
10
25
6
15-C
A
5
15-B
25
15-C
15-A
15-B
2
8
103
8
7a
7f
18
18

FIG 19

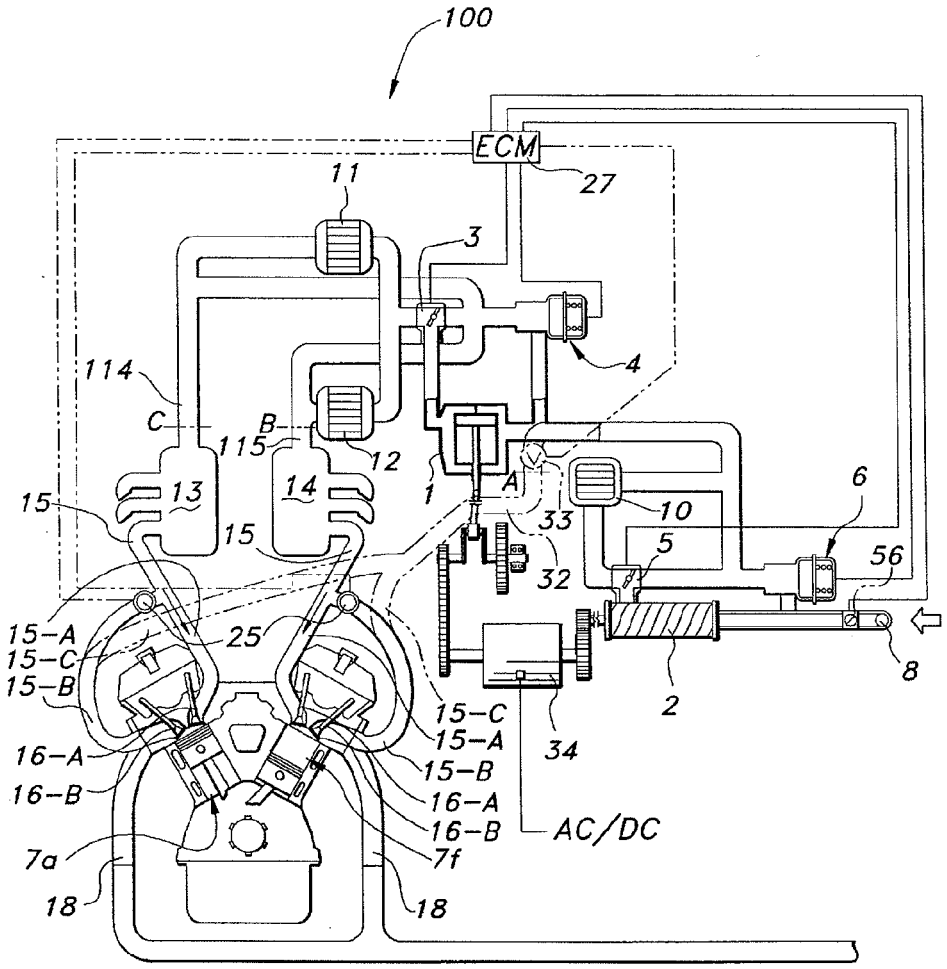
100
ECM
27
11
3
4
114
C
B
115
12
1
A
13
14
15
15
33
10
6
5
56
32
15-A
15-C
15-B
25
8
2
15-C
15-A
34
16-A
15-B
16-B
16-A
16-B
AC/DC
7a
7f
18
18

FIG 20

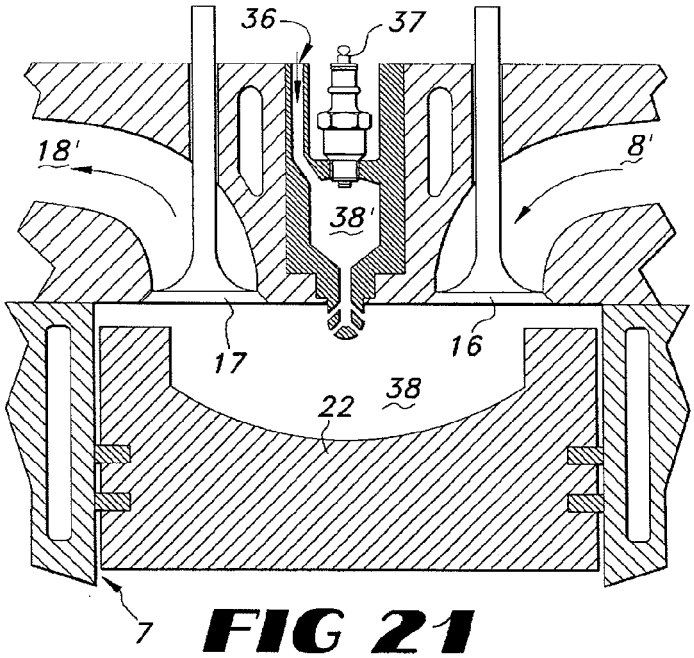

FIG 21

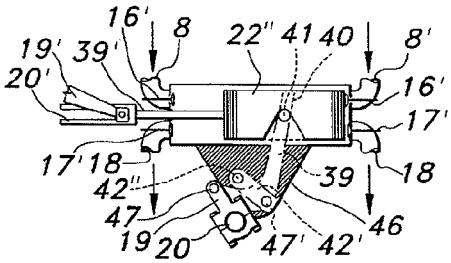

FIG 23

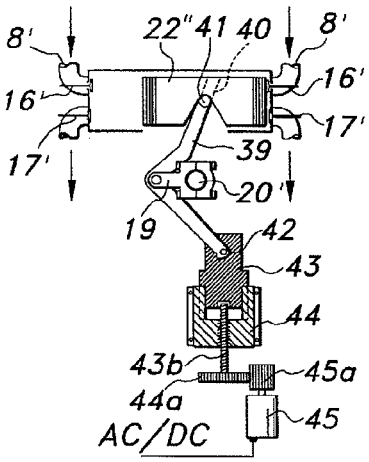

FIG 22

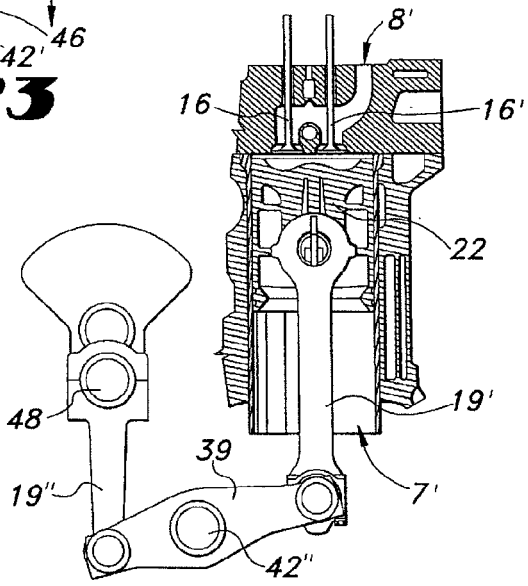

FIG 24

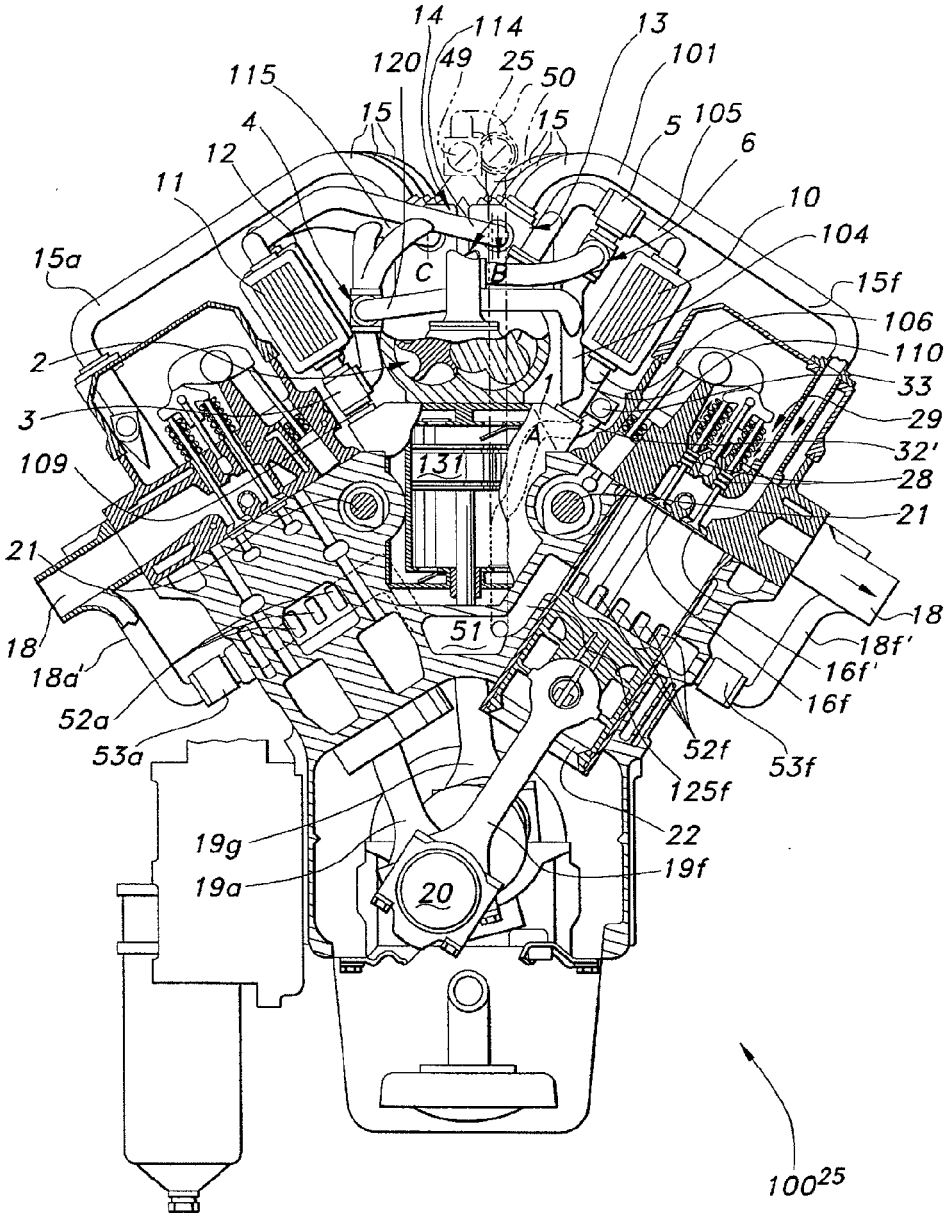
14
114
13
120
49
25
50
101
115
15
15
5
105
4
6
12
11
10
104
15a
C
B
15f
106
110
2
1
33
3
A
29
32'
109
131
28
21
21
18
51
18
18f'
18a'
16f'
16f
52a
53a
52f
53f
125f
22
19g
19f
19a
20
100
25

FIG 25

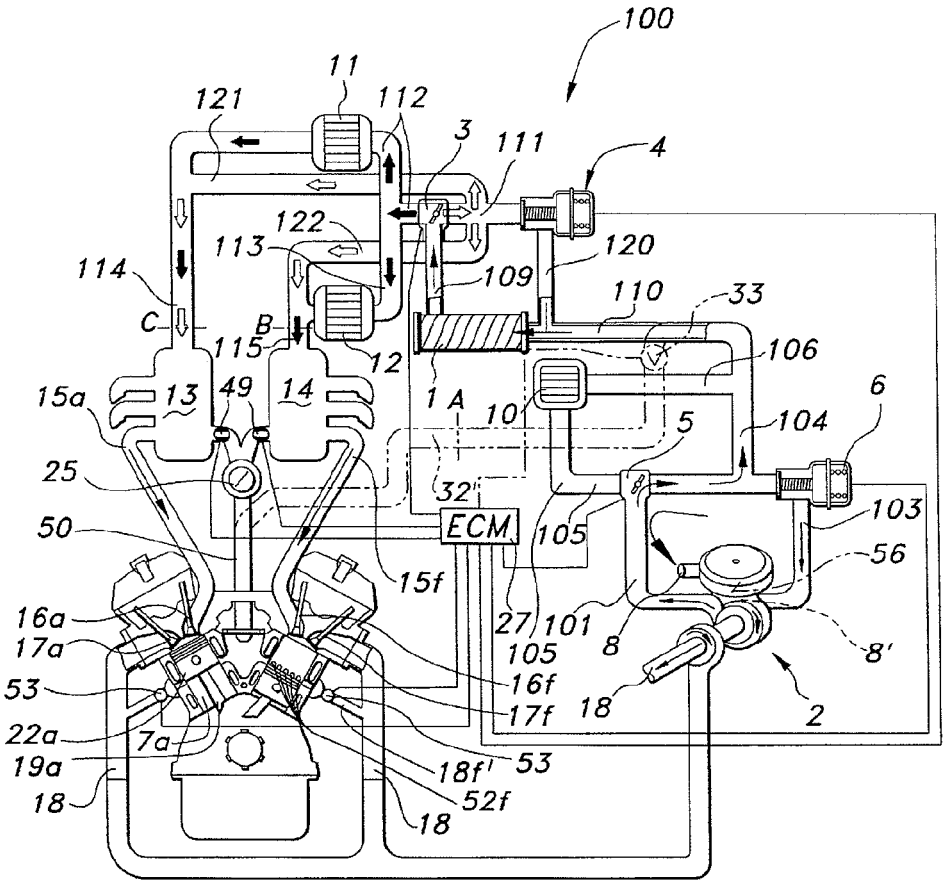
100
11
121
112
3
111
4
122
113
120
114
109
110
33
C
B
115
12
106
15a
13
49
14
1A
10
5
104
6
25
32'
ECM
105
103
50
15f
56
16a
17a
27
101
8
8'
105
53
16f
17f
18
2
22a
7a
53
19a
18f
52f
18

FIG 26

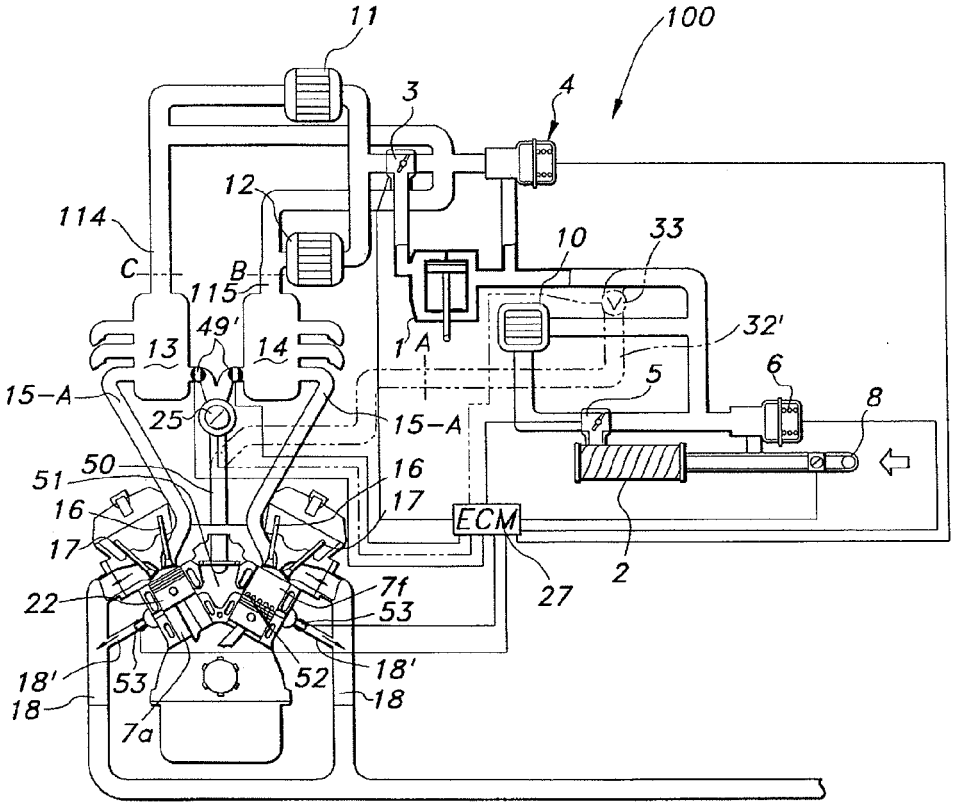
11
100
3
4
12
114
10
33
C
B
115
49'
32'
13
14
1'A
6
5
15-A
25
15-A
8
50
51
16
17
16
17
ECM
22
7f
53
27
2
18'
53
52
18'
18
18
7a

FIG 27

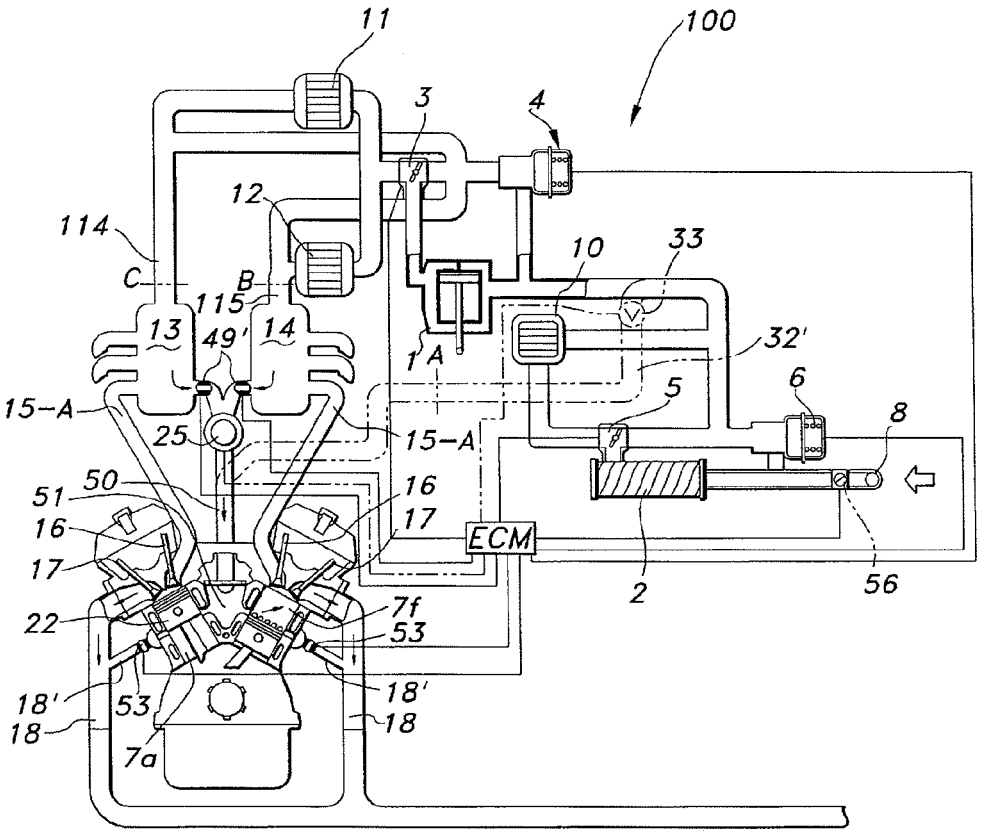
11
100
3
4
12
114
C
B
115
13
49'
14
10
33
1'A
32'
6
5
8
15-A
25
15-A
50
51
16
17
16
17
ECM
2
56
22
7f
53
18'
53
18'
18
18
7a

FIG 28